WORKMATE WM626-----C TYPE

5

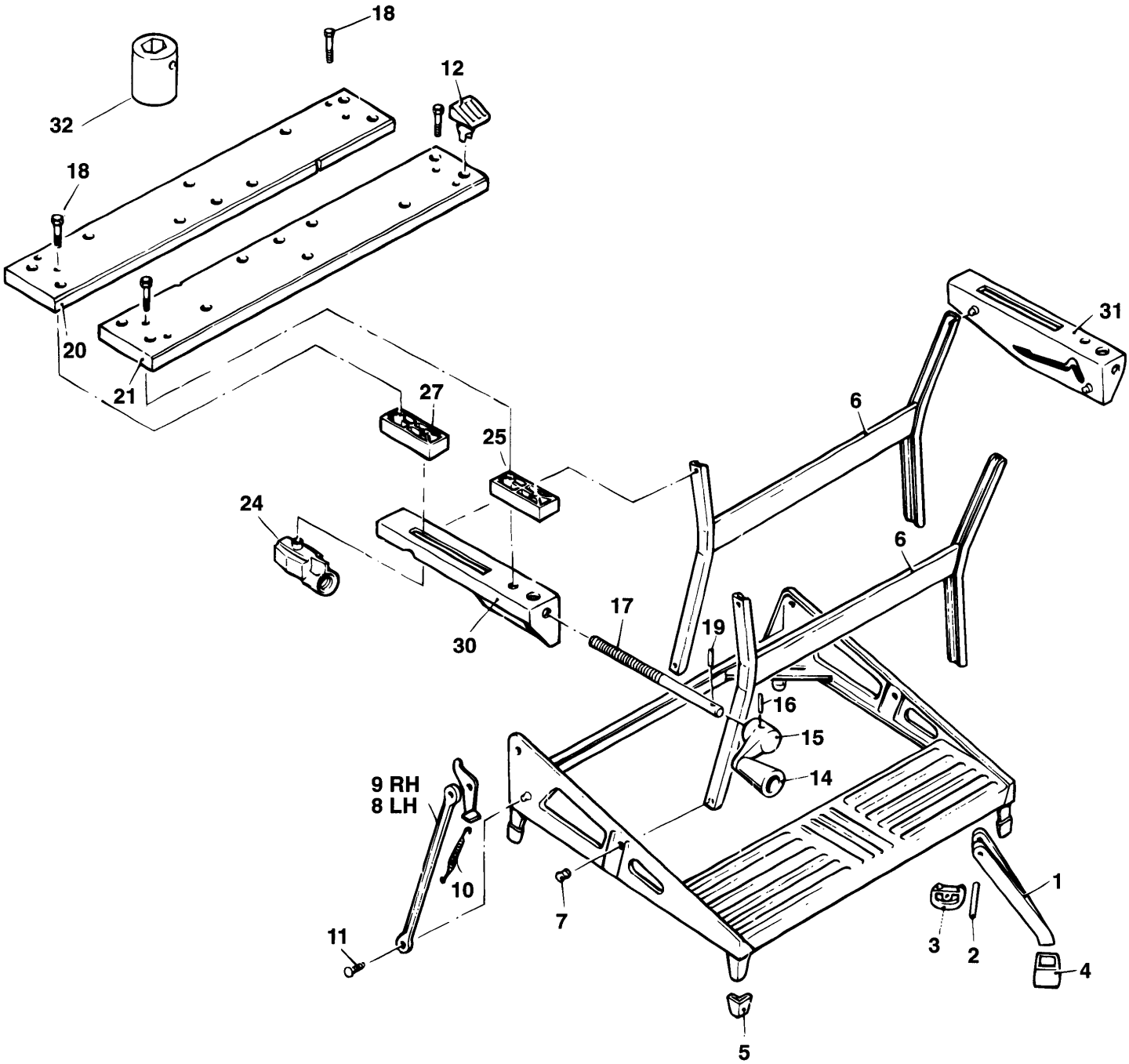

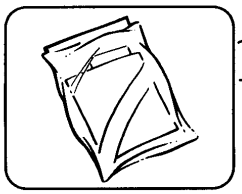

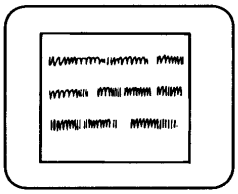

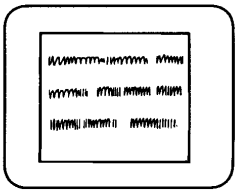

D238.tif

WORKMATE WM626-----C TYPE 5

Pos. Nr	Ersatzteilnummer	Beschreibung	Preis	Variants
1	4 723745-49	BEIN		
2	4 374985-49	LASCHE		
3	4 374985-49	LASCHE		
4	4 723206	FUSS		
5	4 723557	FUSS		
6	2 242408-04	RAHMEN		
7	8 792653	NIETE		
8	1 808161	STANGE LINKS		
9	1 723223	STANGE RECHTS		
10	2 797516	FEDER		
11	2 792653	NIETE		
12	4 820834	GRIFFSTUECK		
14	2 820728	KNOPF		
15	2 723541	ARM		
16	2 723566	STIFT		
17	2 807539	KLEMMSCHRAUBE ZSB		
18	4 723593	SCHRAUBE		
19	2 000000-00	NICHT MEHR LIEFERBAR		
20	1 569297-00	BACKEN		
24	2 820263	MUTTER		
25	2 820262	VORDERER BLOCK		
27	2 820261	BLOCK		
30	1 822850	HALTER LINKS		H6
30	1 822850	HALTER LINKS		H5
31	1 822852	HALTERUNG RECHTS		H6
31	1 822852	HALTERUNG RECHTS		H5
32	1 723742	STECKHUELSE		
826	1 000000-00	NICHT MEHR LIEFERBAR		
827	1 000000-00	NICHT MEHR LIEFERBAR		
846	1* 820774	TEILEBEUTEL ZSB		
847	1* 822219	TEILEBEUTEL ZSB		

R10920

Achtung - Bodenplatte kann nicht gewartet werden.

Teilepackung 820774 enth ä lt Teile 16 und 18.

Teilepackung 822219 beinhaltet Artikel 12, 14, 15, 24, 25, 27, 32.