RASENRECHEN LR2000----A

TYPE 1

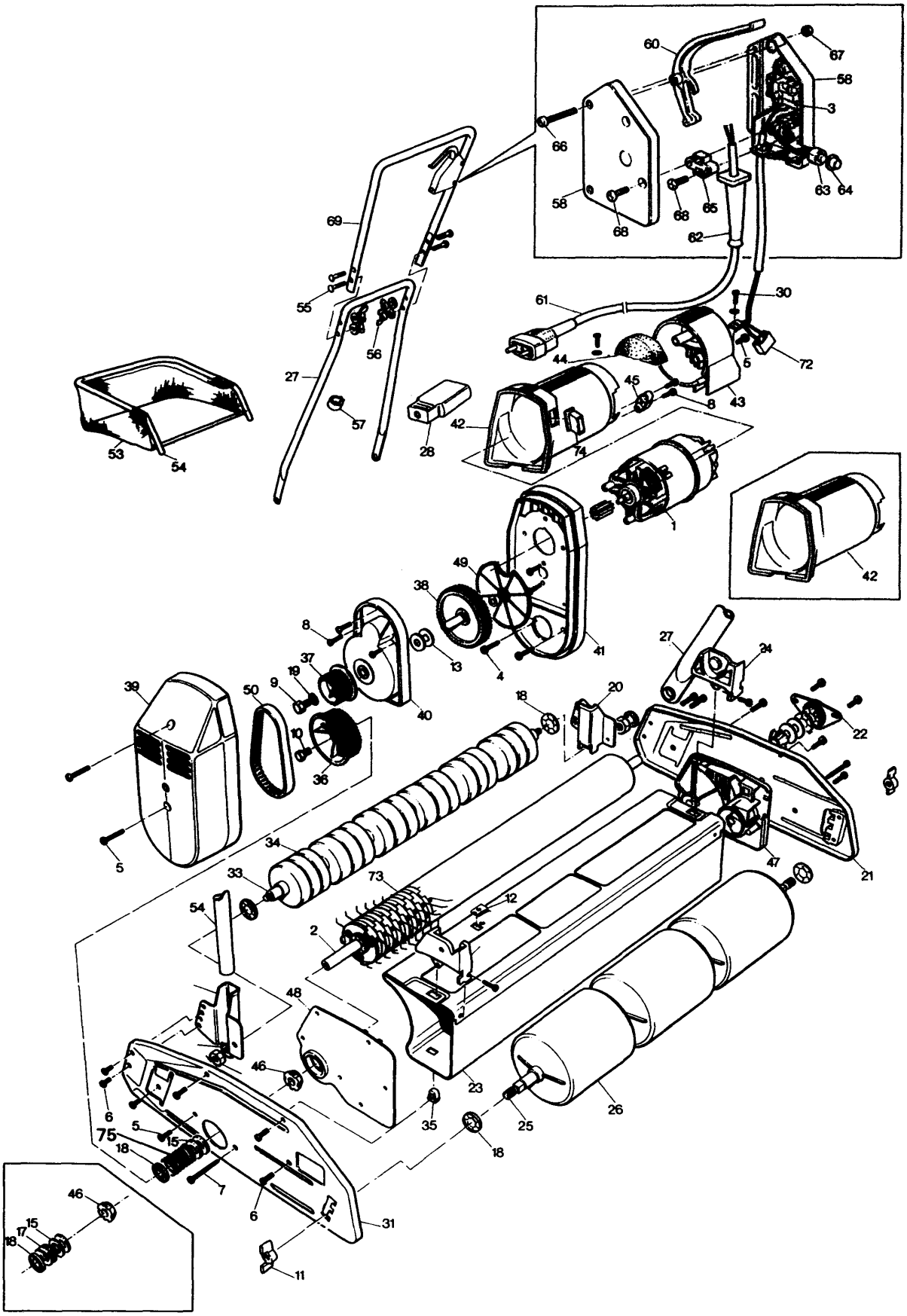

D154.tif

RASENRECHEN LR2000----A

TYPE 1

Pos.	Nr	Ersatzteilnummer	Beschreibung	Preis	Variants
3	1	794164	SCHALTER		IT
3	1	795780	SCHALTER		NL
3	1	795780	SCHALTER		AE
3	1	795780	SCHALTER		BE
3	1	795780	SCHALTER		GB
4	3	894748	SCHRAUBE		
5	10	849256	SCHRAUBE		
6	10	000000-00	NICHT MEHR LIEFERBAR		
7	4	000000-00	NICHT MEHR LIEFERBAR		
8	5	849256	SCHRAUBE		
9	1	000000-00	NICHT MEHR LIEFERBAR		
10	1	860085-04	SCHRAUBE		
11	2	000000-00	NICHT MEHR LIEFERBAR		
12	1	000000-00	NICHT MEHR LIEFERBAR		
13	1	000000-00	NICHT MEHR LIEFERBAR		
14	1	854978	UNTERLEGSCHEIBE		
15	2	000000-00	NICHT MEHR LIEFERBAR		
16	2	000000-00	NICHT MEHR LIEFERBAR		
17	1	000000-00	NICHT MEHR LIEFERBAR		
18	5	896057	HALTER		
19	1	845314	SCHEIBE		
20	1	843917	HALTERUNG RECHTS		
22	1	000000-00	NICHT MEHR LIEFERBAR		
23	1	843968-31	CHASSIS		
25	1	843925	ACHSE		
26	3	843988	ROLLER		
27	1	843974	RAHMEN		
28	1	000000-00	NICHT MEHR LIEFERBAR		GB
30	1	894748	SCHRAUBE		
33	1	843965	ACHSE		
34	3	000000-00	NICHT MEHR LIEFERBAR		
35	2	000000-00	NICHT MEHR LIEFERBAR		
36	1	000000-00	NICHT MEHR LIEFERBAR		
40	1	000000-00	NICHT MEHR LIEFERBAR		
41	1	000000-00	NICHT MEHR LIEFERBAR		
45	1	000000-00	NICHT MEHR LIEFERBAR		
46	2	000000-00	NICHT MEHR LIEFERBAR		
49	1	000000-00	NICHT MEHR LIEFERBAR		
50	1	848485	RIEMEN		
51	2	849677	SCHEIBE		
54	1	000000-00	NICHT MEHR LIEFERBAR		
55	4	000000-00	NICHT MEHR LIEFERBAR		
56	4	000000-00	NICHT MEHR LIEFERBAR		
57	1	915859	HALTKLAMMER		
58	1	820176	ABDECKUNG		
60	1	000000-00	NICHT MEHR LIEFERBAR		
61	1	000000-00	NICHT MEHR LIEFERBAR		GB
62	1	890184	KABELTUELLE		
64	1	000000-00	NICHT MEHR LIEFERBAR		
65	1	994808	KABELKLEMME		
66	2	000000-00	NICHT MEHR LIEFERBAR		
67	2	892153	MUTTER		
68	4	000000-00	NICHT MEHR LIEFERBAR		
70	1	843974	RAHMEN		
72	1	849817	KONDENSATOR		
73	108	848638	ZINKEN		
75	1	000000-00	NICHT MEHR LIEFERBAR		
76	2	000000-00	NICHT MEHR LIEFERBAR		IT

R10633

F ü r den Motorzusammenbau Artikel E73, Motorzeichnung, verwenden.