RASENRECHEN GD200-----B

TYPE 7

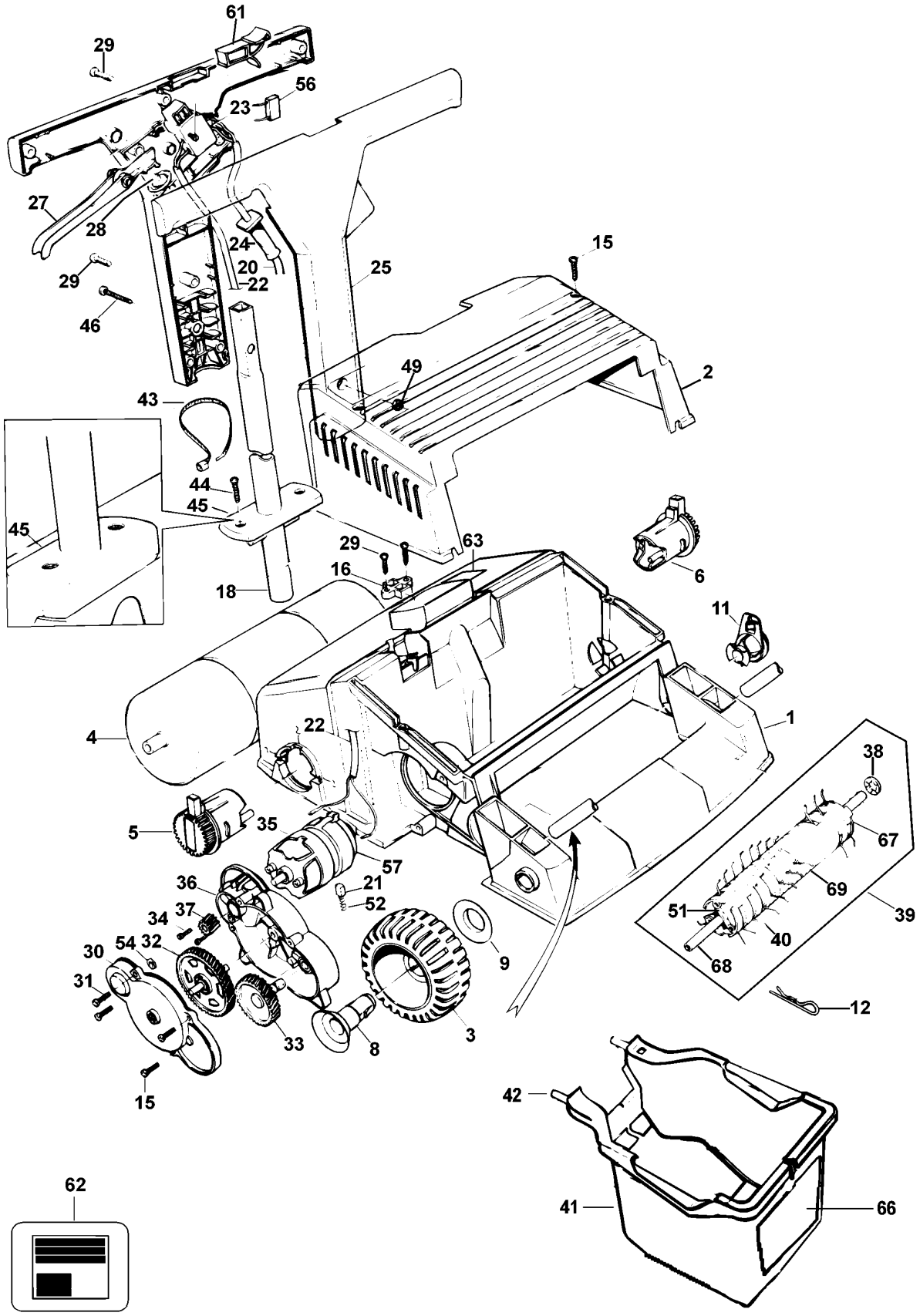

©

e13065.tif

RASENRECHEN GD200-----B

TYPE 7

Pos. Nr		Ersatzteilnummer	Beschreibung	Preis	Variants
1	1	577561-00	ABDECKUNG		
2	1	576330-00	DECKEL		
3	2	846375	RAEDER		
4	1	577586-00	ROLLER		
5	1	824217	HOEHENEINST. LINKS		
6	1	824218	HOEHENEINST. RE.		
8	2	846378	STECKACHSE		
9	2	814203	DISTANZSCHEIBE		
11	1	810189	LAGER ZSB		
12	1	820378	STIFT		
15	5	889709	SCHRAUBE		
16	1	994808	KABELKLEMME		
18	1	577521-00	ROHR ZSB		
20	1	330048-25	KABELSATZ		CH
20	1	330048-01	KABELSATZ (EURO)		DE
20	1	808240-02	KABEL ZSB		GB
20	1	330048-04	KABELSATZ (EURO)		XC
20	1	330048-04	KABELSATZ (EURO)		XA
21	2	372523	KOHLE		
22	1	000000-00	NICHT MEHR LIEFERBAR		GB
22	1	000000-00	NICHT MEHR LIEFERBAR		XA
22	1	000000-00	NICHT MEHR LIEFERBAR		DE
22	1	000000-00	NICHT MEHR LIEFERBAR		CH
22	1	000000-00	NICHT MEHR LIEFERBAR		XC
23	1	795780	SCHALTER		
24	1	859013	SCHUTZ		CH
24	1	859013	SCHUTZ		DE
24	1	890184	KABELTUELLE		GB
24	1	890184	KABELTUELLE		XC
24	1	890184	KABELTUELLE		XA
25	1	585073-00	GRIFF ZSB		
27	1	583897-00	SCHALTER		
28	1	813506	ANTRIEB		
29	11	849256	SCHRAUBE		
30	1	810827	GETR.GEH.ABDECKUNG		
31	4	884182	SCHRAUBE		
32	1	811227	GETRIEBE		
33	1	810102	GETRIEBE		
34	2	812171	SCHRAUBE		
35	1	571299-14	MOTOR ZSB		
35	1	571299-15	MOTOR ZSB		DE
36	1	810825	GETR.GEH.		
37	1	810101	ZWISCHENWELLE		
38	1	896057	HALTER		
39	1	375531-01	KAMM ZSB		
40	57	848638	ZINKEN		
41	1	811924	KASTEN		
42	2	822291	ROHRHALTERUNG		
43	1	812151	VERBINDER		
44	2	889709	SCHRAUBE		
45	1	577520-00	PLATTE		
46	1	898526	SCHRAUBE		
49	1	892153	MUTTER		
51	1	748470	STIFT		
52	2	847709	FEDER		
54	1	823954	UNTERLEGSCHEIBE		
56	1	807285-08	KONDENSATOR		
57	1	000000-00	NICHT MEHR LIEFERBAR		

RASENRECHEN GD200-----B

TYPE 7

61	1	822740	AUSSCHALTKNOPF
62	1	000000-00	NICHT MEHR LIEFERBAR
63	1	579966-00	WARNSCHILD
66	1	577577-00	SCHILD
67	1	000000-00	NICHT MEHR LIEFERBAR
68	1	375531-01	KAMM ZSB
69	19	000000-00	NICHT MEHR LIEFERBAR