KL. HECKENSCHERE GT222-----A

TYPE 1

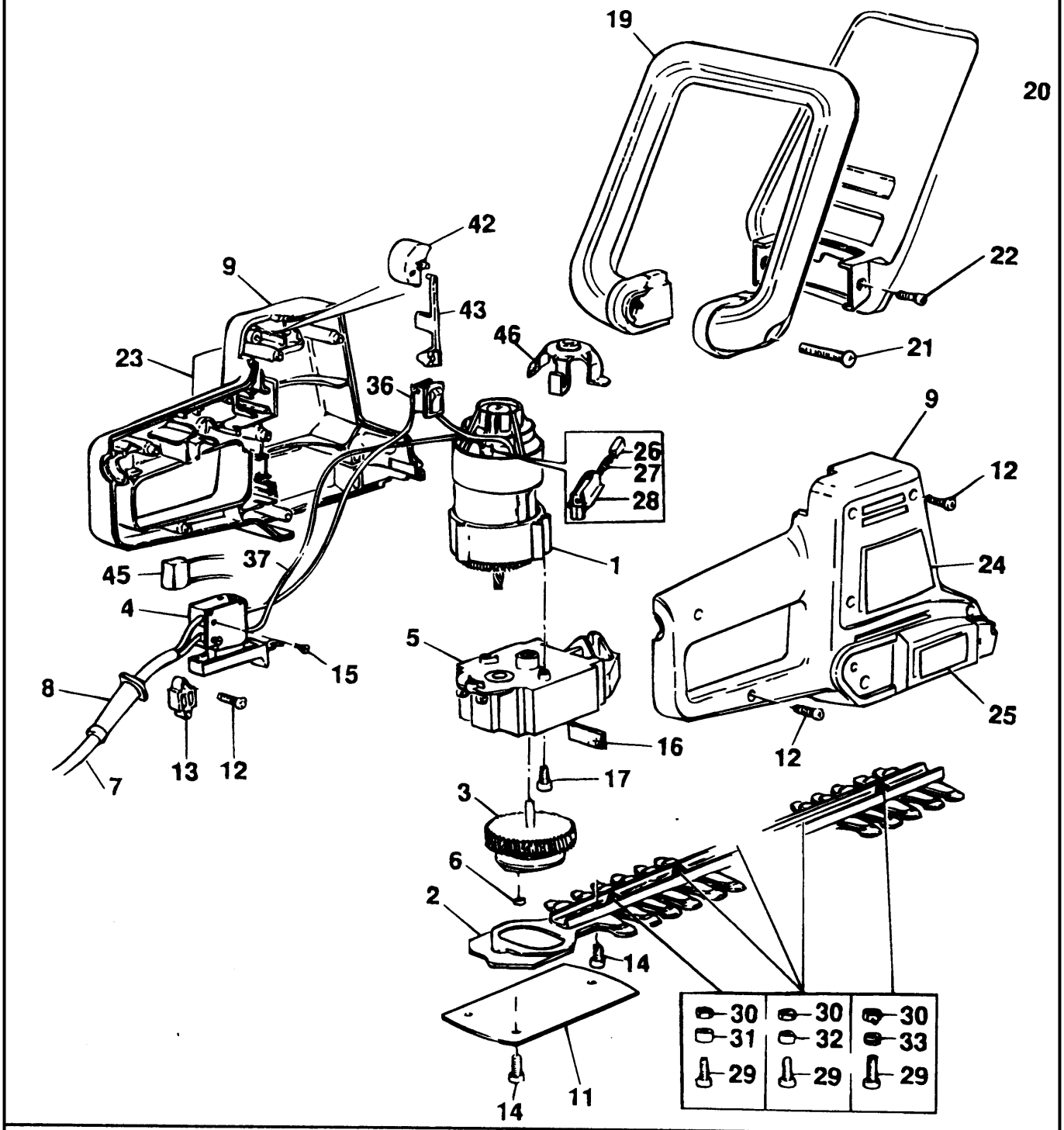

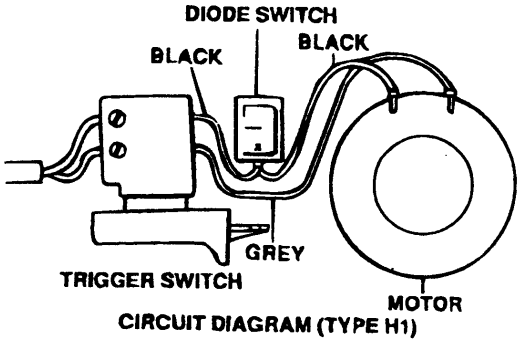

CIRCUIT DIAGRAM (TYPE H1)

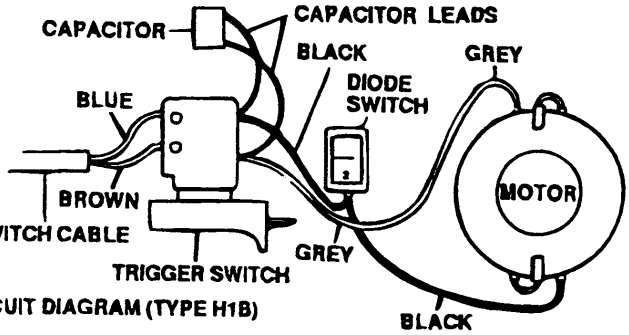

CIRCUIT DIAGRAM (TYPE H1B)

E9715.tif

KL. HECKENSCHERE GT222-----A

TYPE 1

Pos.	Nr	Ersatzteilnummer	Beschreibung	Preis	Variants
1	1	000000-00	NICHT MEHR LIEFERBAR		H1
2	* 1	795993-49	MESSER & GETRIEBE		BLADE H1E-G PRE 1996
4	1	000000-00	NICHT MEHR LIEFERBAR		
5	1	000000-00	NICHT MEHR LIEFERBAR		
6	1	832472	ROLLER		BLADE H1,A,B,C,D
7	1	000000-00	NICHT MEHR LIEFERBAR		
8	1	770235	SCHUTZ		
9	1	000000-00	NICHT MEHR LIEFERBAR		
11	1	370099	ABDECKUNG		BUILT FROM 1996
11	1	000000-00	NICHT MEHR LIEFERBAR		BLADE H1E-G PRE 1996
12	9	849256	SCHRAUBE		
13	1	994808	KABELKLEMME		
14	5	809015	SCHRAUBE		BUILT FROM 1996
14	5	000000-00	NICHT MEHR LIEFERBAR		BLADE H1E-G PRE 1996
15	2	000000-00	NICHT MEHR LIEFERBAR		
16	1	000000-00	NICHT MEHR LIEFERBAR		
17	3	849256	SCHRAUBE		
18	1	844840	SPRITZSCHUTZ		
19	1	000000-00	NICHT MEHR LIEFERBAR		
20	1	000000-00	NICHT MEHR LIEFERBAR		
21	2	000000-00	NICHT MEHR LIEFERBAR		
22	2	000000-00	NICHT MEHR LIEFERBAR		
23	1	746175	TYPENSCHILD		
24	1	000000-00	NICHT MEHR LIEFERBAR		
26	2	372523	KOHLE		H1B
26	2	376143	KOHLE		H1
27	2	847709	FEDER		
28	2	846076	KOHLEKASTEN		H1B
28	2	000000-00	NICHT MEHR LIEFERBAR		H1
29	5	829808	SCHRAUBE		
30	5	892153	MUTTER		
31	1	829074	DISTANZSCHEIBE		
32	3	829075	DISTANZSCHEIBE		
33	1	829809	DISTANZSCHEIBE		
36	1	748922	SCHALTER + DIODE		H1B
36	1	829854	SCHALTER + DIODE		H1
37	1	000000-00	NICHT MEHR LIEFERBAR		H1B
37	1	000000-00	NICHT MEHR LIEFERBAR		H1
42	1	000000-00	NICHT MEHR LIEFERBAR		
43	1	000000-00	NICHT MEHR LIEFERBAR		
45	1	807285-08	KONDENSATOR		H1B
46	1	000000-00	NICHT MEHR LIEFERBAR		H1B

R10528

Motoren vom Typ H1 werden automatisch und Motoren vom Typ H1B manuell gebaut - sie sind untereinander austauschbar - sicherstellen, da ß die Schaltlitze entsprechend dem Motor ausgetauscht wird und pa ß t.

Blatt- und Getriebeverbesserung: Werden Artikel 2, 3, 6, 11 f ü r Typen H1, H1A, H1B, H1C, H1D ben ö tigt, die Einheit durch Auswechseln von Artikel 2 und 11 aus der Blattversion H1E, H1F, H1G umr ü sten.