AKKU-BOHRMASCHINE 9045------A

TYPE 2

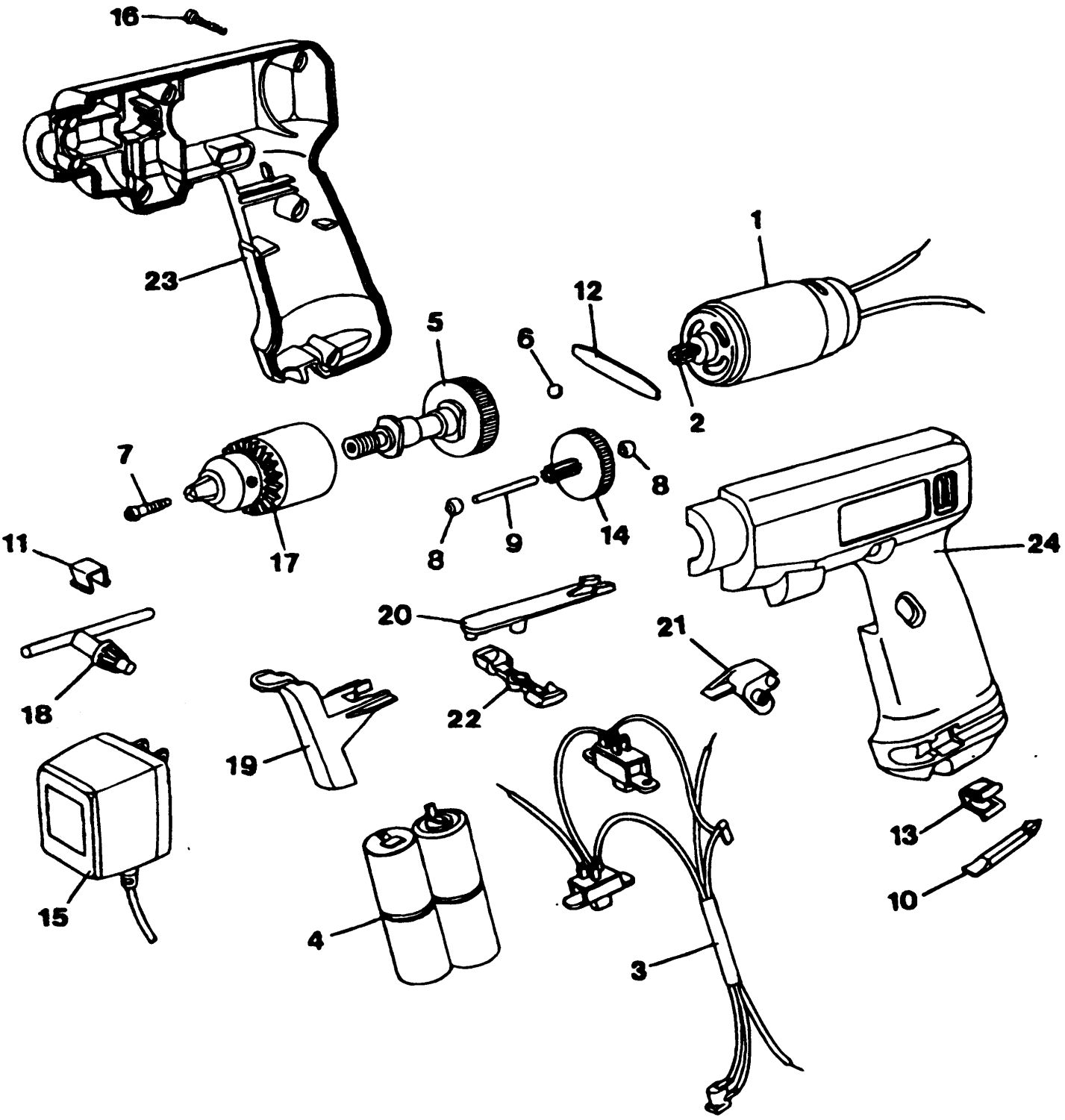

E10027.tif

AKKU-BOHRMASCHINE 9045------A

TYPE 2

Pos.	Nr	Ersatzteilnummer	Beschreibung	Preis	Variants
1	* 1	000000-00	NICHT MEHR LIEFERBAR		
2	1	000000-00	NICHT MEHR LIEFERBAR		
3	1	150172-03	SCHALTER ZSB		
4	1	000000-00	NICHT MEHR LIEFERBAR		
5	1	000000-00	NICHT MEHR LIEFERBAR		
6	* 1	903-00	KUGEL		
7	* 1	000000-00	NICHT MEHR LIEFERBAR		
8	2	135420-00	KUGELLAGER		
9	1	000000-00	NICHT MEHR LIEFERBAR		
10	1	297757-02	PHILLIPSBOHRER		
11	1	000000-00	NICHT MEHR LIEFERBAR		
12	1	148338-00	PLATTE DRUCK		
13	1	148354-00	KLINGENHALTER		
14	1	148373-00	GETRIEBE		
15	1	000000-00	NICHT MEHR LIEFERBAR		NO
15	1	000000-00	NICHT MEHR LIEFERBAR		SE
15	1	000000-00	NICHT MEHR LIEFERBAR		FR
15	1	000000-00	NICHT MEHR LIEFERBAR		IT
15	1	000000-00	NICHT MEHR LIEFERBAR		NL
15	1	000000-00	NICHT MEHR LIEFERBAR		DK
15	1	000000-00	NICHT MEHR LIEFERBAR		ES
15	1	000000-00	NICHT MEHR LIEFERBAR		FI
15	1	000000-00	NICHT MEHR LIEFERBAR		AT
15	1	000000-00	NICHT MEHR LIEFERBAR		BE
15	1	000000-00	NICHT MEHR LIEFERBAR		DE
15	1	000000-00	NICHT MEHR LIEFERBAR		GB
16	*7	157928-00	SCHRAUBE (VORL.)		
17	1	000000-00	NICHT MEHR LIEFERBAR		
18	1	330034-00	BOHRF.SCHL. 10MM		
19	1	000000-00	NICHT MEHR LIEFERBAR		
20	1	000000-00	NICHT MEHR LIEFERBAR		
22	1	000000-00	NICHT MEHR LIEFERBAR		
23	1	000000-00	NICHT MEHR LIEFERBAR		
24	1	000000-00	NICHT MEHR LIEFERBAR		

R10211

Teil 1, Motor, enth ä lt Teil 2, Welle.
Beim Zusammenbau von Teil 1, Motor, sollte sich der rote Punkt, von der R ü ckseite aus betrachtet, in der Vier-Uhr-Position befinden.

Teil 6, Kugel sollte vor dem Zusammenbau geschmiert werden.

Teil 7, Schraube: Drehmoment = 2,5-2,9 Nm.

Teil 16, Schraube: Drehmoment = 0,7-1,3 Nm.

Der Datumscode befindet sich auf der Unterseite des Geh ä uses.