AKKU-BOHRSCHRAUBER

1965------A TYPE 1

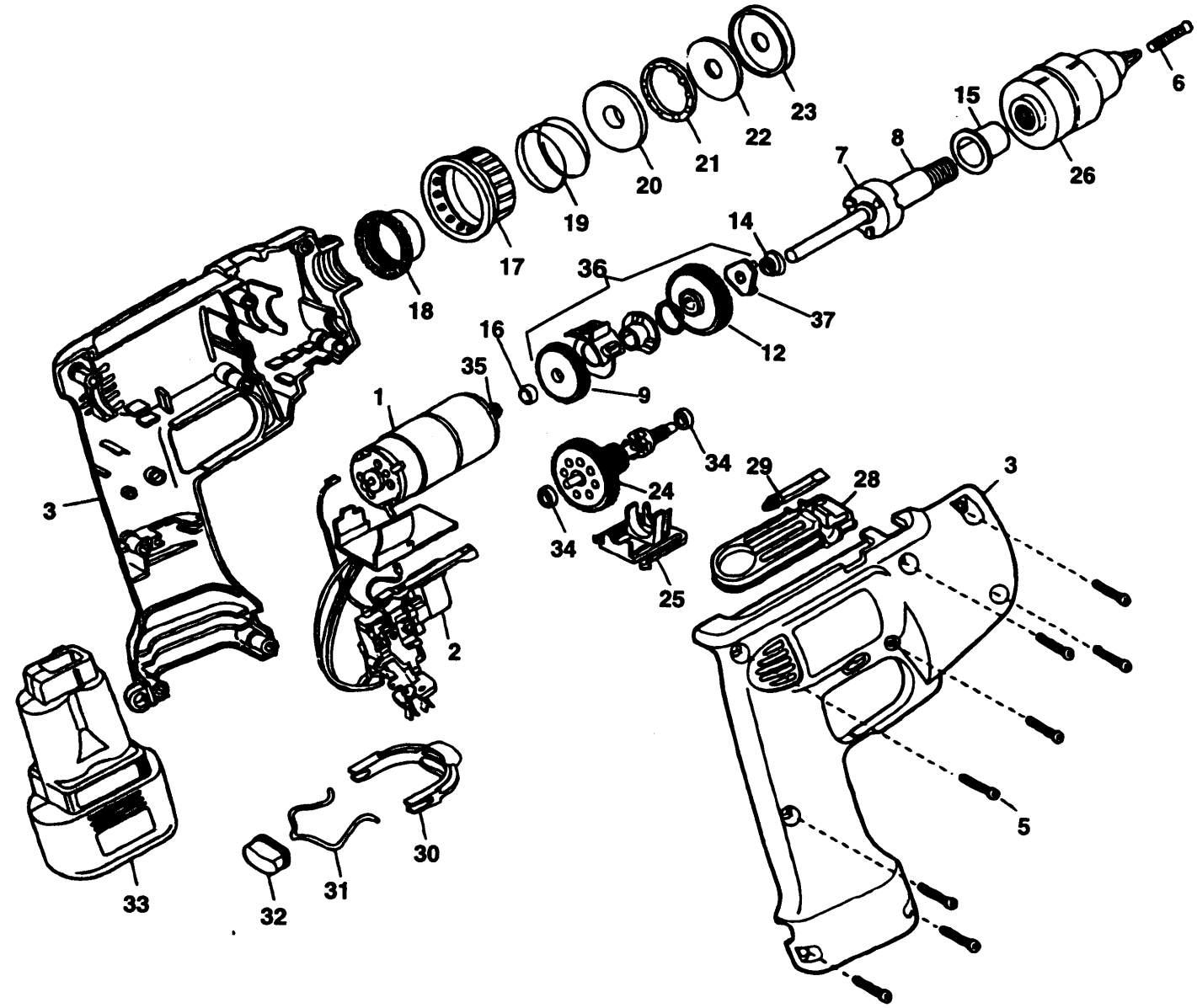

E9653.tif

AKKU-BOHRSCHRAUBER

1965------A TYPE 1

Pos.	Nr	Ersatzteilnummer	Beschreibung	Preis	Variants
1	1	000000-00	NICHT MEHR LIEFERBAR		
2	1	380371-00	SCHALTER ZSB		
5	* 8	330013-04	SCHRAUBE		
6	* 1	497118-01	SCHRAUBE		
7	1	000000-00	NICHT MEHR LIEFERBAR		
8	1	000000-00	NICHT MEHR LIEFERBAR		
15	1	000000-00	NICHT MEHR LIEFERBAR		
16	1	000000-00	NICHT MEHR LIEFERBAR		
17	1	000000-00	NICHT MEHR LIEFERBAR		
18	1	000000-00	NICHT MEHR LIEFERBAR		
19	1	000000-00	NICHT MEHR LIEFERBAR		
20	1	000000-00	NICHT MEHR LIEFERBAR		
21	1	93481-00	KUGELLAGER		
22	1	000000-00	NICHT MEHR LIEFERBAR		
23	1	000000-00	NICHT MEHR LIEFERBAR		
25	1	000000-00	NICHT MEHR LIEFERBAR		
26	*1	150258-00	SPANNBOHRFUTTER		
29	1	297757-02	PHILLIPSBOHRER		
30	1	000000-00	NICHT MEHR LIEFERBAR		
31	1	000000-00	NICHT MEHR LIEFERBAR		
32	1	000000-00	NICHT MEHR LIEFERBAR		
33	1	000000-00	NICHT MEHR LIEFERBAR		
34	2	330003-40	KUGELLAGER		
35	1	000000-00	NICHT MEHR LIEFERBAR		
35	1	000000-00	NICHT MEHR LIEFERBAR		
36	1	000000-00	NICHT MEHR LIEFERBAR		AFTER DATE CODE 9213
846	1	000000-00	NICHT MEHR LIEFERBAR		PRE DATE CODE 9213

R10172

Der Datumscode befindet sich auf der Unterseite des Geh ä uses.

Teil 3:
Das Geh ä use f ü r die Version vom Typ 1 ist nicht mehr lieferbar. Die Version vom Typ 1 l ä ß t sich durch Verwendung der folgenden Teile der Typ 2 - Ebene nach Typ 2 aufr ü sten:
3, 17, 38, 40, 41

Teil 5, Drehmoment 0,6 - 0,9.

Teil 6, Drehmoment 2,5 - 2,9.

Teil 8:
Wenn Sie die Spindel austauschen, pr ü fen Sie, da ß die Unterlegscheibe, Teil 22, vom richtigen Typ ist. Die Unterlegscheibe, Teil Nummer 156 155-00, ist schwarz und hat ein gr ö ß eres inneres Durchmesser als der fr ü here Typ. Die Abdeckung, Teil 23, l ä ß t sich abnehmen, weil die neue Unterlegscheibe auch als Abdeckung fungiert. Es ist wahrscheinlich erforderlich, die Voreinstellung der Kupplung durch L ö sen von Teil 18 zu justieren Sicherstellen, da ß der Mechanismus zur Kupplungsanpassung genug Spiel hat.

Teil 26, Drehmoment 10,2 - 11,3.

Falls die Teile 9, 12, 24 oder 36 f ü r Einheiten vor dem Datumscode 9213 ben ö tigt werden, bitte 283891-00 verwenden.

Teil 40:
Diese Feder ist nicht an Einheiten befestigt, die vor 9313 hergestellt wurden.