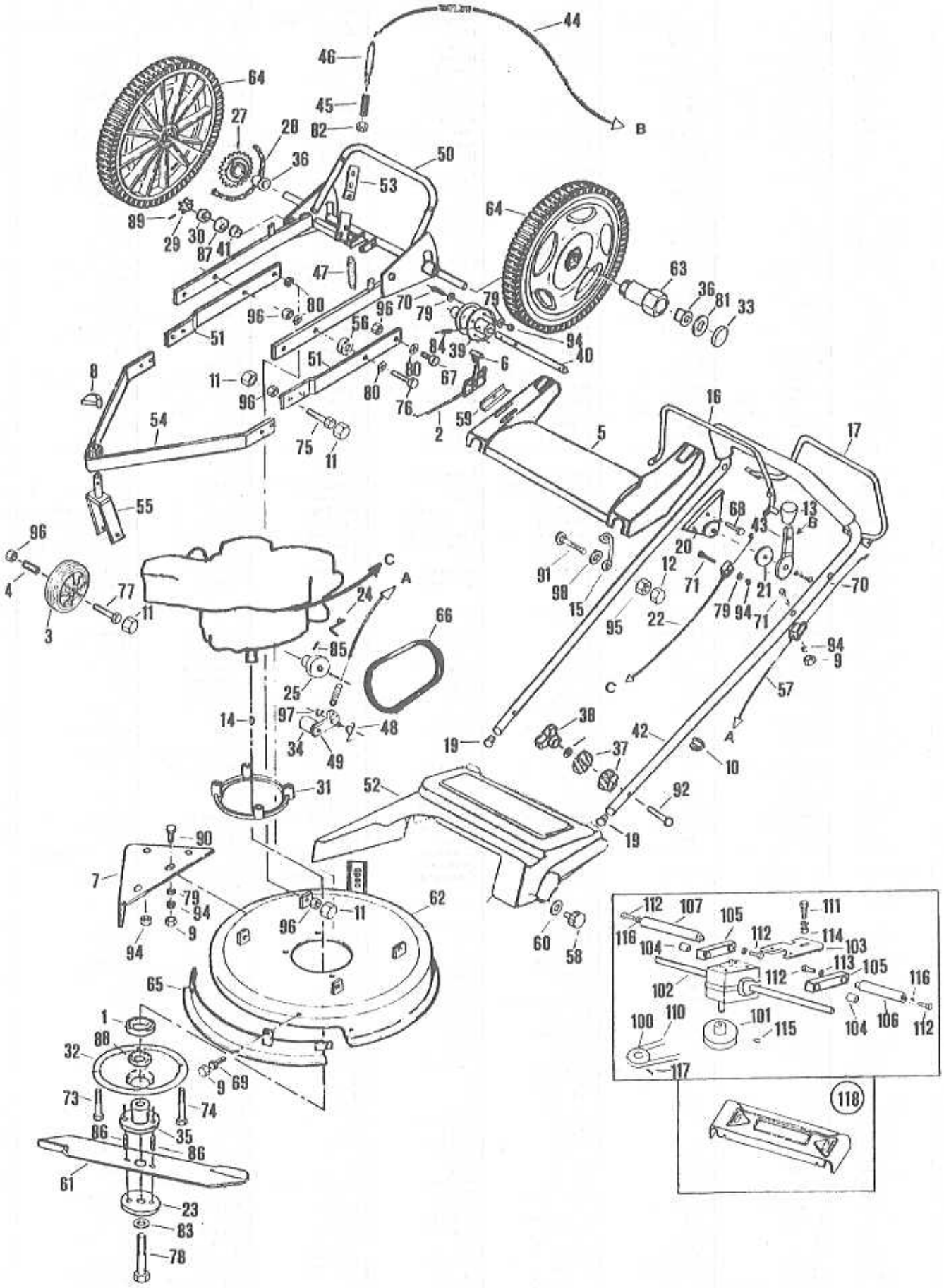
44
46
45
82
B
64
27
28
36
50
53
89
29
30
87
41
64
63
36
81
33
47
96
80
96
70
79
79
94
40
51
56
84
39
6
51
11
96
80
80
67
76
2
59
8
54
75
11
5
16
17
55
96
4
3
77
11
C
A
24
66
91
98
15
95
22
68
43
20
12
71
79
94
71
21
13
B
70
94
9
C
57
A
25
85
14
97
48
34
49
19
38
37
42
10
31
52
92
19
90
7
79
94
9
94
96
11
62
60
58
65
1
88
32
9
69
73
74
86
35
86
61
23
83
78
112
107
105
111
116
104
112
114
103
113
105
116
102
112
104
106
112
100
110
101
115
117
118

Part. n°	Référence n°	Designation	Part name	Bezeichnung	Descrizione	Designacion	Designaçao	Onderdeel	D 550 S	D 550 SH
1	16625	Joint	Rotary hoe Shaft seal	Wellendichtung	Anello	Junta	Junta	Dichting	1	1
2	47033	Commande d'accélération B&S	Throttle control	Gashebelgestange	Commando	Mando	Commando	Gaskabel	1	
	38093	Commande d'accélération Honda	Throttle control	Gashebelgestange	Commando	Mando	Commando	Gaskabel		1
3	30601	Roue	Wheel	Rad	Ruota	Rueda	Roda livre	Vrijwiel	1	1
4	30606	Entretoise	Spacer	Distanzstück	Distanziale	Separadore	Separador	Afstandsstuck	1	1
5	30835	Tableau de bord	Control panel	Instrumententafel	Cruscotto	Tableros de mando	Painel	Schckelpanel	1	1
6	30863	Poignée T	Grip	Griff	Manopolo	Manela	Pega	Greep	1	1
7	73594	Andaineur	Deflector	Ablenkblech	Deflelore	Deflector	Deflector	Deflector	1	1
8	31493	Goupille clips	Pin	Splint	Spina	Pasador	Pino	Pin	1	1
9	31494	Cache-écrou	Plastic cap	Abdeckung	Copri	Tapon plastica	Tampão plastico	Kunstolkap	6	6
10	42032	Collier	Clip	Klemmschelle	Ferma cavo	Abrazadera	Gancho	Kabelbinder	1	1
11	31531	Cache-écrou	Plastic cap	Abdeckung	Copri	Tapon plastica	Tampão plastico	Kunstolkap	12	12
12	31530	Cache-écrou	Plastic cap	Abdeckung	Copri	Tapon plastica	Tampão plastico	Kunstolkap	1	1
13	43151	Capuchon	Plug knob	Verschluß	Tappo	Tapon palstica	Calotte	Dop	1	1
14	46049	Clavette	Key	Splint	Chiavetta	Clavigia	Pino	Pin	1	1
15	43159	Arrêt corde	Guide	Führung	Guida	Guia	Guia	Onderstel	1	1
16	73400	Poignée tiein moteur	Handlebar grip	Stezgrill	Manopolo	Manela	Pega	Greep	1	1
17	73405	Poignée d'embrayage	Clutch lever	Kupplungshebel	Barra	Empunadura	Alavanca de embrayagem	Koppelingsgreep	1	1
18	43301	Rondelle	Washer	Scheibe	Rondella	Arandella	Anilha	Ring	2	2
19	47118	Bouchon	Plastic plug	Verschluß	Otturatore	Tapon	Obturador	Plug	2	2
20	73627	Platine	Control	Handbetrieb	Commando	Platina	Commando	Bedieningsplaat	1	1
21	47140	Rondelle	Washer	Scheibe	Rondella	Arandella	Anilha	Ring	1	1
22	47420	Timonerie FM	Control	Gestange	Commando	Vanillaje	Commando	Koppelingsstang	1	1
23	42052	Rondelle	Washer	Scheibe	Rondella	Arandella	Anilha	Ring	1	1
24	71114	Guide courroie	Vee belt guide	Riemenführung	Guida cinghia	Guia de correa	Guia de correia	Drijfriemgeleider	1	1
25	71115	Poulie	Pulley	Treibscheibe	Puleggia	Palea	Polia	Riemenschijf	1	1
26	71120	Roue libre G	Freewheel	Freilauf	Ruota	Rueda	Roda livre	Vrijwiel	1	1
27	71121	Roue libre D	Freewheel	Freilauf	Ruota	Rueda	Roda livre	Vrijwiel	1	1
28	71122	Chaine	Chain	Kette	Catena	Cadena	Corrente	Kelting	2	2
29	71126	Pignon	Drive pinion	Ritzal	Ingranaggio	Pinon	Pinhao	Rondsel	2	2
30	71127	Entretoise	Spacer	Distanzstück	Distanziale	Separadore	Separador	Afstandsstuck	2	2
31	71132	Entretoise	Spacer	Distanzstück	Distanziale	Separadore	Separador	Afstandsstuck	1	1
32	71133	Carter	Casing	Carter	Carter	Carter	Carter	Carter	1	1
33	71134	Clips	Clip	Clip	Seeger	Circlip	Calotte de garras	Wieldap	2	2
34	71136	Galet	Tensioner wheel	Riemenspannrolle	Puleggia	Polea	Polia	Rol	1	
35	71149	Moyeu de lame	Hub	Nabe	Mozza	Eje	Cuba de lamina	Mesnaal	1	1
36	71308	Coussinet	Ball Bearing	Lager	Cuscinetto	Cojinete	Apaio	Lager	4	4
37	71391	Rosace	Serrated rose	Formegezannte rosette	Regalatore	Reglaje	Roseta estriada	Gekarlelde rozet	4	4
38	71396	Ecrou	Nut	Schraube	Dado	Tuerca	Bolao de aperto	Knop	2	2
39	72048	Demi-poulie	Pulley	Treibrad	Puleggia	Polea	Mei polia	1/2 schijf	2	2
40	72088	Arbre	Axle	Achse	Asiena	Arbal	Eixo de roda	Wiellas	1	
41	72983	Palier	Thrust bearing	Distanzstück	Supporto	Cojinete	Apoio de mancal	Lager	2	2
42	73410	Guidon	Handbelar	Lenker	Manico	Manillar	Guiador	Stuurstang	1	1
43	72503	Levier	Lever	Hebel	Leva	Palanca	Alavanca	Koppelingsgreep	1	1
44	72506.1	Timonerie de levage	Control	Gestange	Commando	Cable completo	Mando embraque	Koppelingsstang	1	1
45	72512	Ressort	Spring	Feder	Molla	Muelle	Mola	Veer	1	1
46	72514	Doigt d'indexage	Axle	Achse	Nottolino di divisione	Clavija indicadora	Cavilha de imobilizaçao	Indexvinger	1	1
47	72516	Ressort	Spring	Feder	Molla	Muelle	Mola	Veer	1	1
48	72522	Ressort	Spring	Feder	Molla	Muelle	Mola	Veer	1	
49	73599	Bras de galet	Arm	Vorrichtung	Supporto	Soporte	Braço de rolo de came	Rolarm	1	
50	72529	Chassis	Chassis	Chassis	Telaio	Chasis	Chassis	Chassis	1	1
51	72530	Barre de chassis	Crossbar	Chassisstange	Sbarra di telao	Barra de chassis	Barra de chassis	Framebalk	2	2
52	72535	Capot	Cover	Haube	Coperchio	Capo	Cobertura	Kap	1	
	72638	Capot	Cover	Haube	Coperchio	Capo	Cobertura	Kap		1
53	72538	Chappe	Main frame yoke	Abdeckung sporn	Soporte	Soporte	Junta de torquilha	Juk	1	1
54	72541	Berceau	Support	Trager	Supporto	Soporte	Armaçao	Vork	1	1
55	72544	Fourche de roue	Fork	Radgabe	Supporto	Soporte	Forquilha	Vork	1	1
56	72547	Entretoise	Spacer	Distanzstück	Distanziale	Separadore	Separador	Afstandsstuck	2	2
57	73378	Timonerie emb. B&S	Clutch control	Gestange	Commando	Varillaje	Commando	Kopelingsstangen	1	
	72557	Timonerie emb. Honda	Clutch control	Gestange	Commando	Varillaje	Commando	Kopelingsstangen		1
58	73163	Vis	Screw	Schraube	Vite	Tornillo	Parafuso	Schroef	2	2
59	72554	Entretoise	Spacer	Distanzstück	Distanziale	Separadore	Separador	Afstandsstuck	1	1
60	72562	Rondelle	Washer	Scheibe	Rondella	Arandela	Anilha	Ring	2	2
61	72992	Lame	Blade	Klingenmesser	Lama	Cuchilla	Lamina	Mes	1	1
62	72993	Coque	Carter	Carter	Scocca	Carter	Carter	Carter	1	1
63	72994	Insert gauche	Hub	Nabe	Mozza	Eje	Cuba de roda	Naal	1	1
	72996	Insert droit	Hub	Nabe	Mozza	Eje	Cuba de roda	Naal	1	1
64	72995	Roue	Wheel	Rad	Ruota	Rueda	Roda	Vrijwiel	2	2
65	73081	Carter frontal	Projective band	Schutzstreimen	Banda di protezione	Maklara de proteccion	Carter	Beschermband	1	1
66	73086	Courroie	Belt	Riemen	Cinghia	Correa	Correia	Riem	1	1
67	Z02.10.30	Vis	Screw	Schraube	Vite	Tornillo	Parafuso	Schroef	4	4
68	Z03.5.60	Vis	Screw	Schraube	Vite	Tornillo	Parafuso	Schroef	1	1
69	Z03.6.12	Vis	Screw	Schraube	Vite	Tornillo	Parafuso	Schroef	5	5
70	Z03.6.20	Vis	Screw	Schraube	Vite	Tornillo	Parafuso	Schroef	5	5
71	Z03.6.45	Vis	Screw	Schraube	Vite	Tornillo	Parafuso	Schroef	2	2
72	Z03.8.25	Vis	Screw	Schraube	Vite	Tornillo	Parafuso	Schroef	2	2
73	Z03.8.80	Vis	Screw	Schraube	Vite	Tornillo	Parafuso	Schroef	2	
74	Z03.8.110	Vis	Screw	Schraube	Vite	Tornillo	Parafuso	Schroef	1	
75	Z03.10.30	Vis	Screw	Schraube	Vite	Tornillo	Parafuso	Schroef	2	2
76	Z03.10.35	Vis	Screw	Schraube	Vite	Tornillo	Parafuso	Schroef	2	2
77	Z03.10.85	Vis	Screw	Schraube	Vite	Tornillo	Parafuso	Schroef	1	1
78	003.952457	Vis	Screw	Schraube	Vite	Tornillo	Parafuso	Schroef	1	1
79	Z08.L6U	Rondelle	Washer	Scheibe	Rondella	Arandela	Anilha	Ring	18	18
80	Z08.M10U	Rondelle	Washer	Scheibe	Rondella	Arandela	Anilha	Ring	4	4
81	Z08.Z20U	Rondelle	Washer	Scheibe	Rondella	Arandela	Anilha	Ring	2	2
82	Z11.12	Ecrou	Nut	Mutter	Dado	Tuerca	Porca	Moer	1	1
83	Z12.10AZ	Rondelle	Washer	Scheibe	Rondella	Arandela	Anilha	Ring	1	1
84	013.4.30	Goupille	Pin	Splint	Spina	Pasador	Pino	Pin	1	
85	013.5.25	Goupille	Pin	Splint	Spina	Pasador	Pino	Pin	1	
86	013.6.20	Goupille	Pin	Splint	Spina	Pasador	Pino	Pin	2	2
87	030.6001.2	Roulement	Bearing	Kugellager	Cuscinetto	Rodiamento	Rolamento de esferas	Kogellager	2	2
88	030.6207.2	Roulement	Bearing	Kugellager	Cuscinetto	Rodiamento	Rolamento de esferas	Kogellager	1	1
89	033.1.3.22	Goupille	Pin	Splint	Spina	Pasador	Pino	Pin	2	2
90	Z03.6.16	Vis	Screw	Schraube	Vite	Tornillo	Parafuso	Schroef	2	2
91	Z42.6.35	Vis	Screw	Schraube	Vite	Tornillo	Parafuso	Schroef	1	1
92	73450	Vis	Screw	Schraube	Vite	Tornillo	Parafuso	Schroef	2	2
93	Z53.5	Ecrou	Nut	Mutter	Dado	Tuerca	Porca	Moer	1	1
94	Z53.6	Ecrou	Nut	Mutter	Dado	Tuerca	Porca	Moer	15	11
95	Z53.8	Ecrou	Nut	Mutter	Dado	Tuerca	Porca	Moer	6	6
96	Z53.10	Ecrou	Nut	Mutter	Dado	Tuerca	Porca	Moer	9	9
97	062.RS9	Clips	Circlips	Clips	Seeger	Circlips	Polia de garras	Klemmen	1	
98	47320	Rondelle	Washer	Schiebe	Rondella	Arandela	Anilha	Ring	2	2
99	73093	Rondelle	Washer	Scheibe	Rondella	Arandela	Anilha	Ring	1	1
		SPECIFIQUE HONDA								
100	71261	Poulie ø 25,4	Pulley	Treibscheibe	Puleggia	Polea	Polia	Riem		1
	46086	Poulie ø 22,2	Pulley	Treibscheibe	Puleggia	Polea	Polia	Riem		1
101	71091	Poulie ø 85	Pulley	Treibscheibe	Puleggia	Polea	Polia	Riem		1
102	72630.1	Boite	Gear box	Getriebe	Riduttore	Reductor	Ridultore	Reductor		1
103	73361	Plaque	Support	Trager	Supporto	Soporte	Hevel	Stem		1
104	72633	Coussinet	Ball bearing	Lager	Cuscinetto	Cojinete	Apaio	Lager		2
105	72634	Bride	Support	Trager	Supporto	Soporte	Hevel	Braco		2
106	72635	Support gauche	Support	Trager	Supporto	Soporte	Hevel	Braco		1
107	72636	Support droit	Support	Trager	Supporto	Soporte	Hevel	Braco		1
110	73079	Courroie	Belt	Riemen	Cinghia	Correa	Correia	Riem		1
111	Z03.6.70FT	Vis	Screw	Schraube	Vite	Tornillo	Parafuso	Schroef		1
112	Z03.10.20	Vis	Screw	Schraube	Vite	Tornillo	Parafuso	Schroef		4
113	Z08.M10U	Rondelle	Washer	Scheibe	Rondella	Arandela	Anilha	Ring		2
114	Z11.6	Ecrou	Nut	Mutter	Dado	Tuerca	Porca	Moer		1
115	013.5.50	Goupille	Pin	Splint	Spina	Pasador	Pino	Pin		1
116	Z12.10AZ	Rondelle	Washer	Scheibe	Rondella	Arandela	Anilha	Ring		2
117	024.8.15	Vis	Screw	Schraube	Vite	Tornillo	Parafuso	Schroef	1	1
118	73110	Tableau de bord	Control panel	Instrumententafel	Cruscotto	Tableros de mando	Painel de instrumento	Schckelpanel		1