ZUBEHÖR (35384)

CD-Kennung: CD 2014-10-02

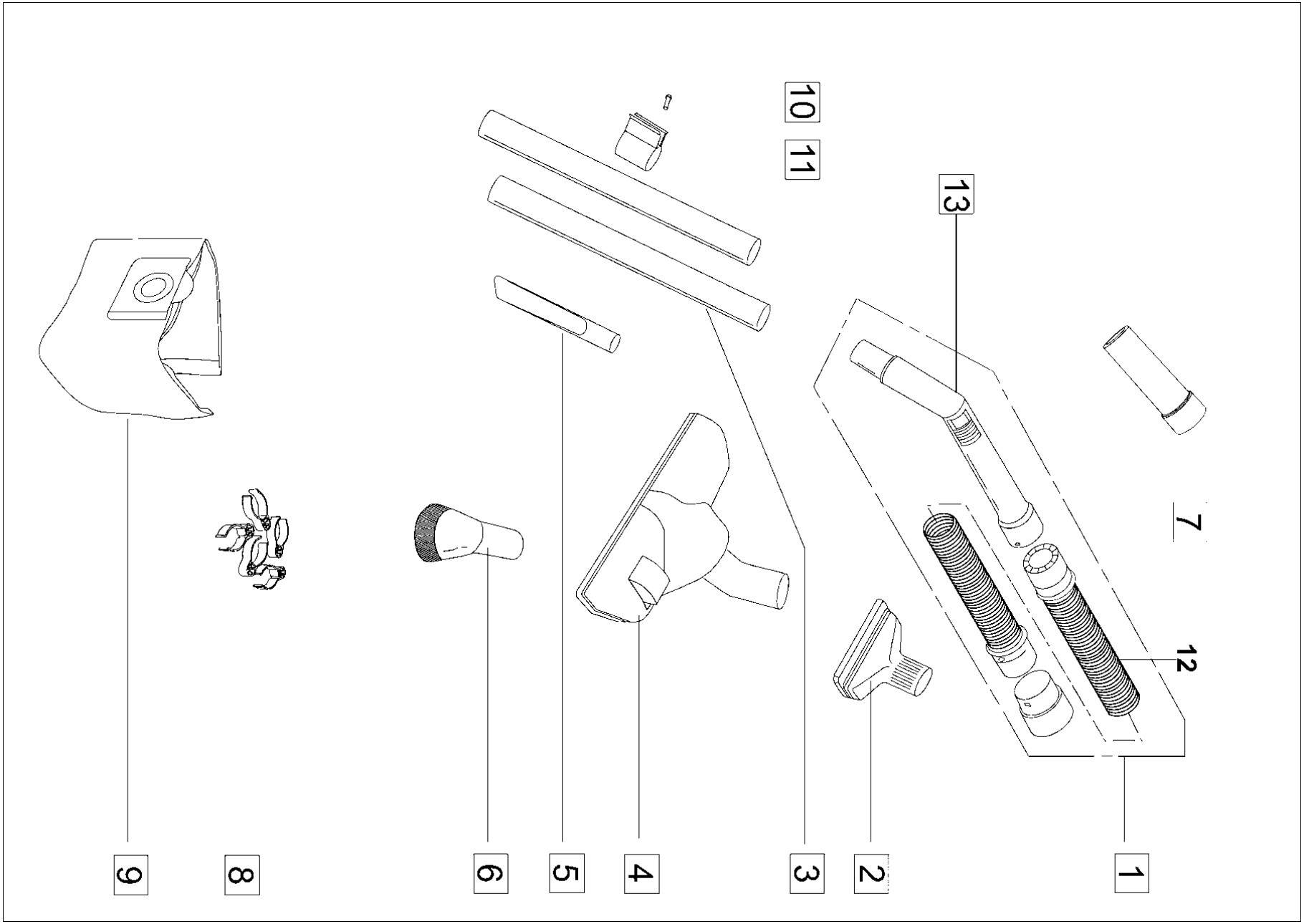

Das Ersatzteil und Service Center

ZUBEHÖR (35384)

CD-Kennung: CD 2014-10-02

Pos	Teilenummer	Benennung	Preis in €	Menge	Me	Verschleißteile
1	35311	SAUGSCHLAUCH 2,5m KPL.	13,05	1	St	X
2	35312	POLSTERDÜSE	3,20	1	St	X
3	35313	VERLÄNGERUNGSROHR	9,75	1	St	X
4	35314	UNIVERSAL BODENDÜSE	8,78	1	St	X
5	35315	FUGENDÜSE	3,71	1	St	X
6	35316	POLSTERDÜSE	3,68	1	St	X
7	35319	WERKZEUGADAPTER	1,32	1	St	X
8	35317	KABELKLEMME	1,20	1	St	X
9	98038301	FILTERSÄCKE		1	St	X
10	35386	SCHRAUBE	0,30	1	St	
11	35387	ROHRHALTER	0,72	1	St	X
12	35649	SAUGSCHLAUCH 5m	19,60	1	St	X
13	39320	SCHLAUCHGRIFF Verschleißteil	4,23	1	St	X

Das Ersatzteil und Service Center