NETZKABELMODUL (27280)

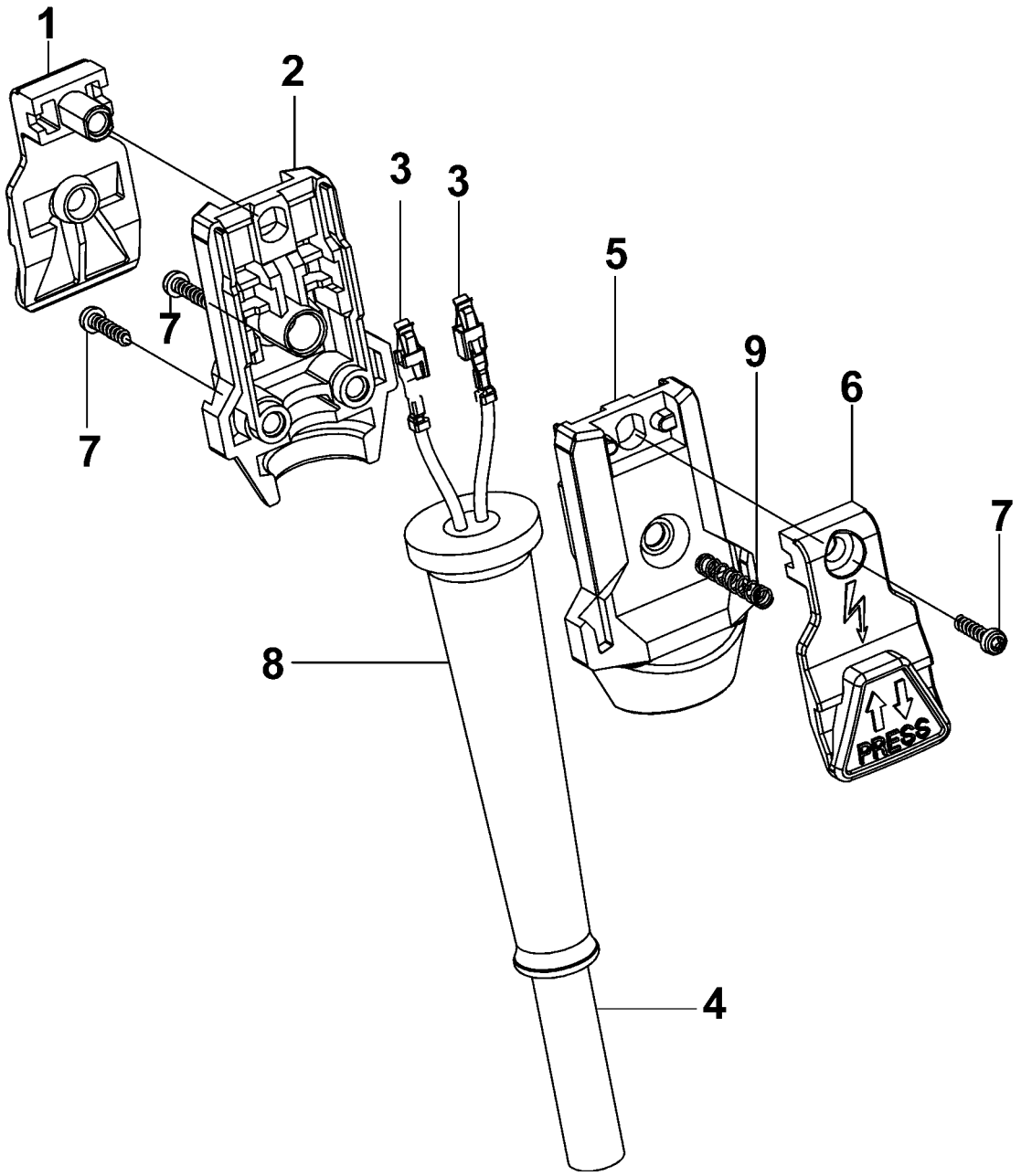

Das Ersatzteil und Service Center

NETZKABELMODUL (27280)

CD-Kennung: CD 2014-10-02

Pos	Teilenummer	Benennung	Preis in €	Menge	Me	Verschleißteile
1	29145	VERRIEGELUNG UNTEN	0,58	1	St	X
2	29148	STECKERSCHALE UNTEN SCHWARZ	0,85	1	St	X
3	30625	DOPPELFLACHFEDERKONTAKT	0,63	1	St	X
4	27281	NICHT MEHR LIEFERBAR	10,54	1	St	X
5	29151	STECKERSCHALE OBEN SCHWARZ	0,86	1	St	X
6	29142	VERRIEGELUNG OBEN SCHW.	0,63	1	St	X
7	12138	SCHRAUBE 4 X 13	0,33	1	St	
8	29134	KNICKSCHUTZTÜLLE	0,90	1	St	X
9	27315	FEDER	1,00	1	St	

Das Ersatzteil und Service Center