MAXX POWER MOTOR (34546)

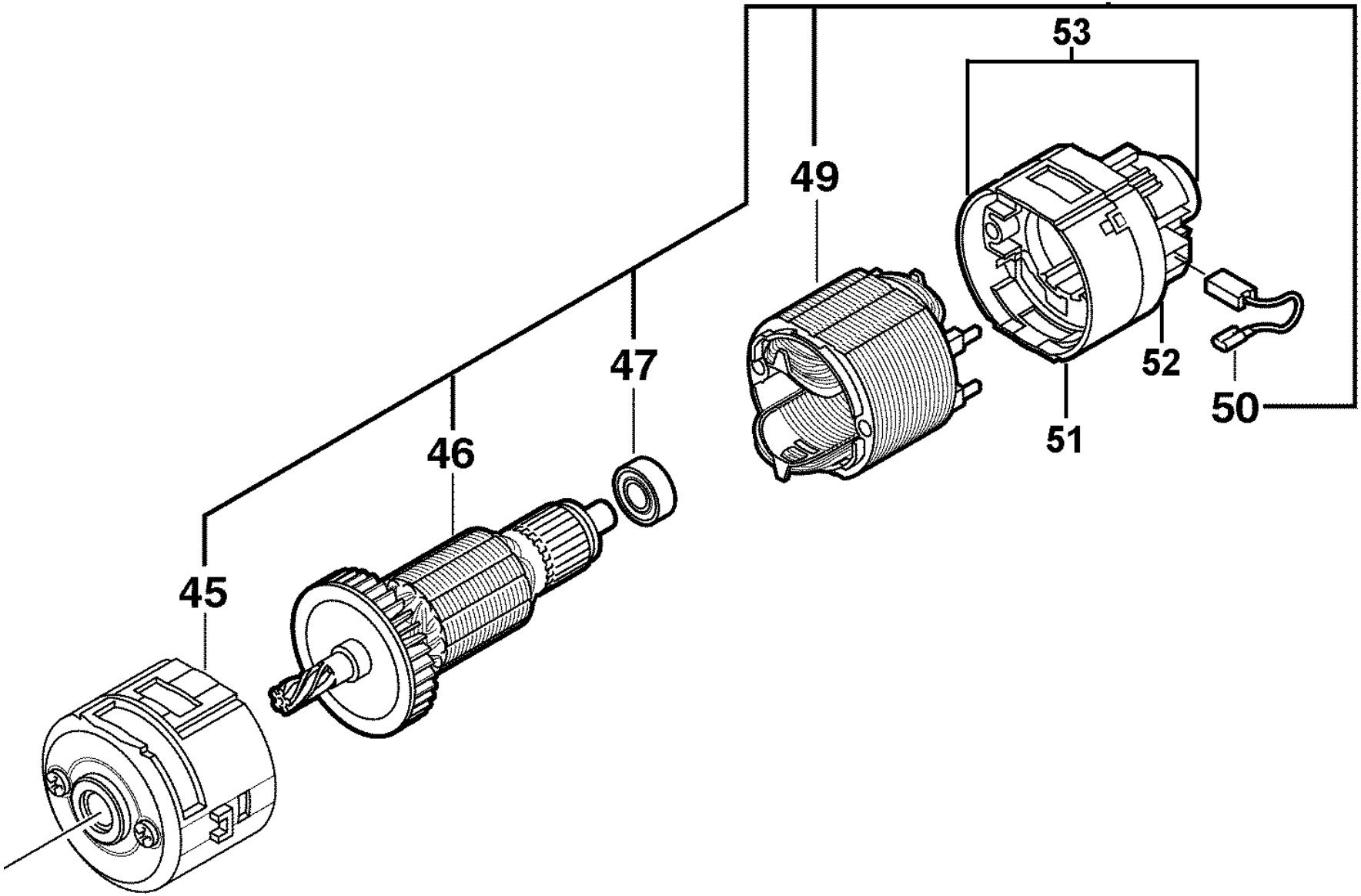

Das Ersatzteil und Service Center

MAXX POWER MOTOR (34546)

CD-Kennung: CD 2014-10-02

Pos	Teilenummer	Benennung	Preis in €	Menge	Me	Verschleißteile
45	34603	GEHÄUSEBECHER	10,65	1	St	
46	34751	ANKER	21,32	1	St	
47	29259	KUGELLAGER	2,50	1	St	
49	34568	STATOR MAXX POWER	13,25	1	St	
50	24837	KOHLEBÜRSTE	1,95	1	St	X
51	34555	LAGERSCHILD	3,58	1	St	X
52	31936	KOHLEHALTERING	6,83	1	St	X
53	34629	LAGERSCHILD MAXX + KOHLEHALTER	9,40	1	St	X

Das Ersatzteil und Service Center